SYSTÈME AUDIO
- FRANÇAIS -

DAIICHI
INFOTAINMENT SYSTEMS

www.daiichi.com.tr

Remarque :

• Veuillez lire intégralement ce manuel et conservez-le pour des usages ultérieurs avant d'utiliser l'appareil. Les dommages causés par une mauvaise utilisation ne sont pas couverts par la garantie.

• Pour une conduite sûre, ne fixez pas l'écran lorsque vous conduisez.

• Assurez-vous qu'aucune substance liquide ou solide ne pénètre dans l'appareil afin d'éviter que l'appareil ne tombe en panne.

• Référez-vous au service compétent pour les travaux de réparation/entretien.

• L'utilisation prolongée de l'appareil pendant que le moteur est éteint peut décharger la batterie.

• Évitez de toucher l'écran avec des objets durs ou tranchants au risque de l'endommager.

AVERTISSEMENT

Aucune fonction du périphérique ne peut être utilisée de manière à porter atteinte à la sécurité de la navigation lors de la marche à pieds ou de la conduite de véhicules. Il est dangereux de regarder des vidéos ou de saisir des informations sur l'appareil lorsque vous conduisez.

Toute panne résultant d'une mauvaise utilisation ou du non respect des instructions du « manuel d'utilisation » du produit n'est pas couverte par la garantie. L'appareil est également considéré hors de la garantie dans les cas suivants :

Les problèmes dus à toutes les pannes électriques et aux interventions autres que celles de l'appareil

Les pannes dues à des facteurs externes (eau, humidité excessive, impacts externes, chocs, incendie, foudre, facteurs chimiques et facteurs de dépoussiérage).

L'installation des pièces autres que les pièces d'origine ou des pièces non approuvées pas le fabricant

Le montage ou les interventions par des personnes autres que le personnel agréé de Fiat

Les produits avec le numéro de série modifié ou effacé

DÉFINITIONS DES FONCTIONS DU PANNEAU AVANT

VERSION DE NAVIGATION DE CONDUITE À GAUCHE

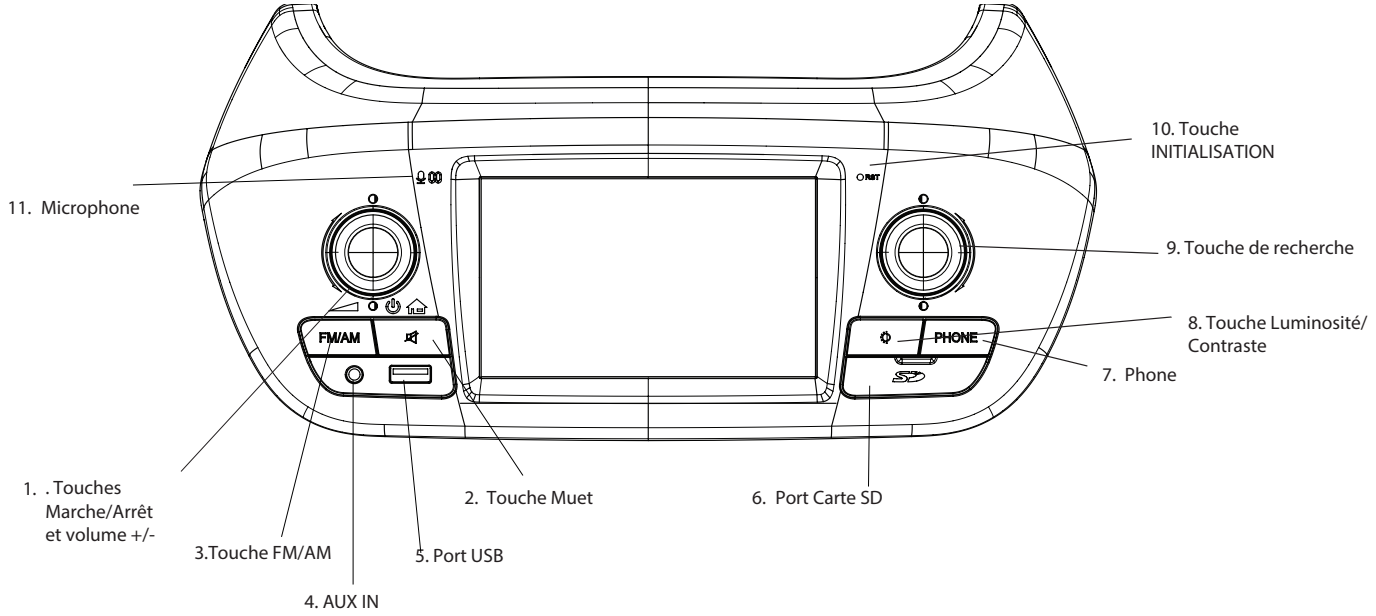

VERSION DE NAVIGATION DE CONDUITE À DROITE

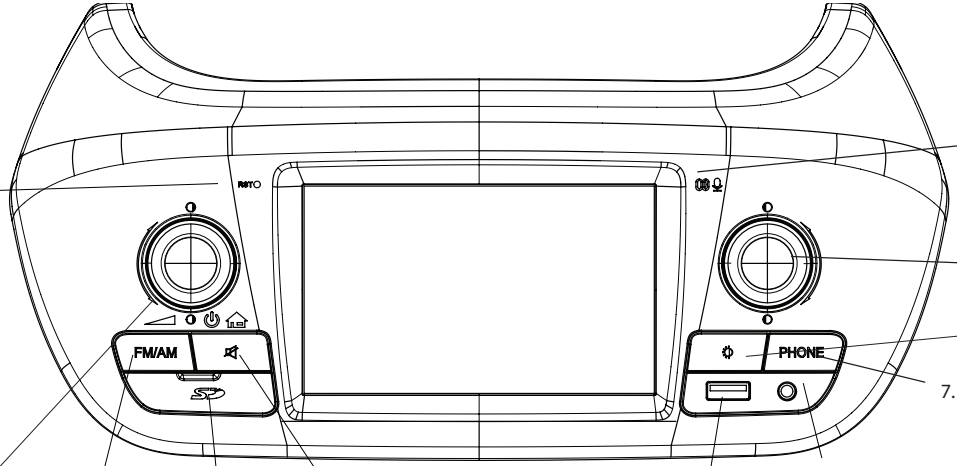

1. . Touches Marche/Arrêt et volume +/-
2. Touche Muet
3.Touche FM/AM
4. AUX IN
5. Port USB
6. Port Carte SD
7. Phone
8. Touche Luminosité/ Contraste
9. Touche de recherche
10. Touche INITIALISATION
11. Microphone

1. Touche Marche/Arrêt et volume +/- Appuyez sur la touche pour la mise en marche et maintenez-la appuyée pendant 3 secondes pour arrêter l'appareil. Lorsque l'appareil affiche un écran (radio, cd, usb, etc.), un légère pression sur la touche quitte la sélection et affiche l'écran du menu principal. Tournez le volant vers la droite ou la gauche pour augmenter ou baisser le volume.
2. 🔇 Touche : Appuyez sur cette touche pour couper le son de l'appareil et le symbole du son coupé apparaît sur l'écran. Appuyez une nouvelle fois sur le bouton pour que le volume revienne au niveau précédent. Le fait d'appuyer sur cette touche au cours des transferts BT coupe le microphone et l'interlocuteur appelant n'écoute pas la conversation dans le véhicule.
3. Touche FM/AM : Appuyez sur cette touche pour afficher l'écran de radio et mettez la radio en marche. Lorsque l'affichage de la radio est en mode actif, appuyez sur cette touche pour basculer entre les fréquences radio (FM1-FM2-FM3-AM1-AM2).
4. AUX IN (entrée source externe) : Tout audio venant d'une source externe est branché à l'appareil ici. Les sons des téléphones, lecteurs mp3 et autres appareils connectés à l'entrée aux sont émis à travers les haut-parleurs du véhicules.
5. Port USB : Vous pouvez afficher sur l'écran de l'appareil les photos, les audios et les vidéos contenus dans une clé USB quand vous la branchez sur ce port.
6. Port Carte SD : C'est la partie sous le revêtement où la carte SD est branchée pour conserver la carte nécessaire pour la navigation et ouvrir des fichiers musique/vidéo/images. Ne forcez pas le branchement des cartes même si elles sont ajustées dans la bonne position ; Essayez de changer le sens de la carte lorsque vous n'arrivez pas à la brancher et sollicitez une aide des experts si vous n'arrivez toujours pas à les brancher.

7. Téléphone : Appuyez sur cette touche pour accéder à l'interface Bluetooth.

8. Touche Luminosité/Contraste : Appuyez sur cette touche pour éteindre la fonction LCD. Appuyez sur n'importe quelle touche pour activer de nouveau la fonction LCD.

9. Touche de recherche : Faites tourner le volant vers la droite/gauche de l'écran de radio pour basculer entre les chaînes de radio suivantes/précédentes. Après la rotation, elle bascule entre les fréquences suivantes/précédentes et émet la chaîne la plus proche de l'endroit où elle s'est arrêtée. Faites tourner une fois dans le lecteur de musique pour jouer la piste suivante/précédente. Faites tourner et patientez pour utiliser la fonction marche avant/arrière rapide.

10. Touche INITIALISATION : Appuyez sur cette touche une fois pour réinstaller les paramètres par défaut. Le mot de passe peut être exigé une fois de plus à l'ouverture.

11. MIC : Microphone.

REMARQUE : Fermeture de l'appareil lorsque le moteur est éteint. Le fait d'appuyer sur la touche de mise en marche/mise à l'arrêt lorsque le moteur est éteint permet à l'appareil de fonctionner de nouveau. Après avoir fonctionner pendant 20 minutes, il s'éteint automatiquement.

DÉMARRAGE DU PÉRIPHÉRIQUE

Activation du périphérique, entrée du code d'identification et accès au menu principal et insertion de la carte SD

Appuyez et maintenez pendant 5 secondes la touche de mise en marche pour faire fonctionner l'appareil. Appuyez et maintenez la même touche pendant 5 secondes pour éteindre l'appareil. L'appareil exige un mot de passe (code d'identification, clé d'entrée) pour des mesures de sécurité lors de la première utilisation. Le mot de passe doit être entré par le revendeur, si vous installez une nouvelle batterie dans votre véhicule, l'audio demandera un code d'identification (mot de passe). Veuillez trouver le numéro de série et le code d'identification de l'appareil (mot de passe) dans les documents fournis.

Lorsque l'appareil est allumé, il affiche le plus récent écran de média affiché. Appuyez brièvement sur la touche de mise en marche pour retourner au menu principal. Le menu principal comprend des pages. Touche et sélection ou déroulement de l'écran pour naviguer entre les pages Appuyez et activez les symboles de la page correspondante dans l'écran du menu principal.

FONCTION DE LA COMMANDE DU VOLANT

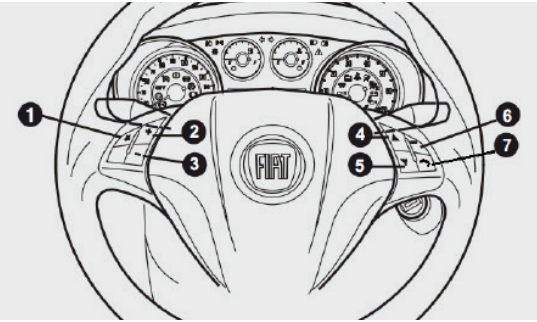

1. Son coupé (Muet)
Coupe le son de l'appareil. Si vous appuyez sur cette touche au cours de la conversation du Bluetooth, le son du microphone se coupe au lieu du haut parleur.

2.-3. +/- Touche de l'augmentation/réduction du volume.
Si vous l'appuyez longtemps, le volume augmente/baisse rapidement.

4.-5. Touche de recherche
Simple pression : recherche haut/bas de la prochaine station de radiodiffusion disponible.
Pression prolongée : marche avant/arrière rapide sur la piste des fréquences.

6. Répondre aux appels entrants

7. Raccrochez le téléphone

Vous ne pouvez pas démarrer un appel avec le volant mais uniquement avec l'affichage de la radio.

ÉCRAN DE RADIO

Appuyez sur le symbole de la radio dans le menu principal pour accéder à l'écran de radio.

Pour la recherche/sauvegarde des stations (chaînes) :
• Recherche/sauvegarde automatique
Appuyez sur les touches "«"/"»" pour lancer la recherche

•Recherche/sauvegarde manuelle

(1) Marche avant/arrière rapide sur la piste des fréquences par longues pressions sur les flèches.
L'audio trouve la diffusion précédente/suivant lorsque vous cessez d'appuyer.

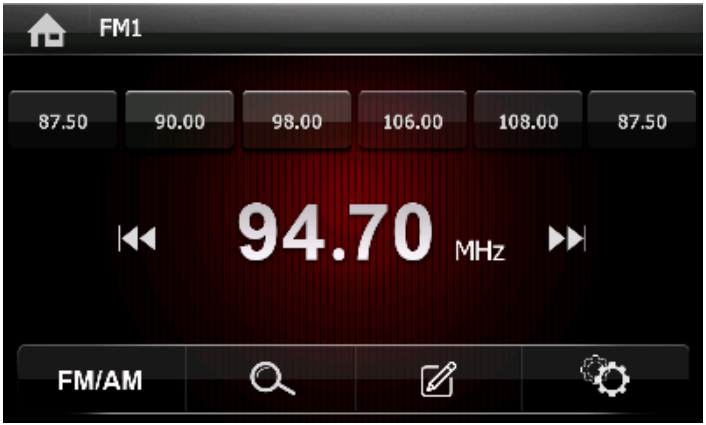

(2) Faites tourner le bouton vers la droite/gauche pour une recherche normale.
0,05 MHz est une des étapes de la recherche manuelle
(3) Une fois qu'une station est captée (par exemple 87.50 MHz), appuyez sur une chaîne préréglée dans l'écran de radio pendant 3 secondes pour sauvegarder la station en cours de lecture.
(4) La bande FM peut prendre jusqu'à 18 stations (6 stations pour chaque FM1/FM2/FM3). La bande AM peut prendre jusqu'à 12 stations (6 stations pour chaque AM1/AM2).

Appuyez sur sur l'écran de la radio pour entrer la fréquence de la radio à laquelle vous souhaitez directement accéder.

Appuyez sur le symbole FM/AM de l'écran de radio pour basculer entre les stations FM1, FM2, FM3, AM1 et AM2.
Vous pouvez également utiliser la touche FM/AM de l'appareil pour basculer entre les stations FM1, FM2, FM3, AM1 et AM2.

Appuyez sur le symbole de l'écran de radio pour chercher les stations de radio qui ont la diffusion la plus élevée.
Lorsque vous appuyez sur ce symbole, audio cherchera toutes les fréquences et enregistrera les 6 stations de radios les plus diffusées dans la bande FM3.

Fonction RDS

Appuyez sur l'icône pour accéder à la fonction RDS

RDS donne quelques informations à l'utilisateur telles que les informations routières, le nom de la chaîne et autres. Elle permet également de basculer automatiquement vers une station émettant la même émission avec des signaux plus puissants.

Les données RDS contient les informations suivantes :
- TA-informations routières
- AF- Fréquences alternatives
- EON-amélioration de l'autre réseau
- REG- Recherche des stations RDS locales

Écran RDS

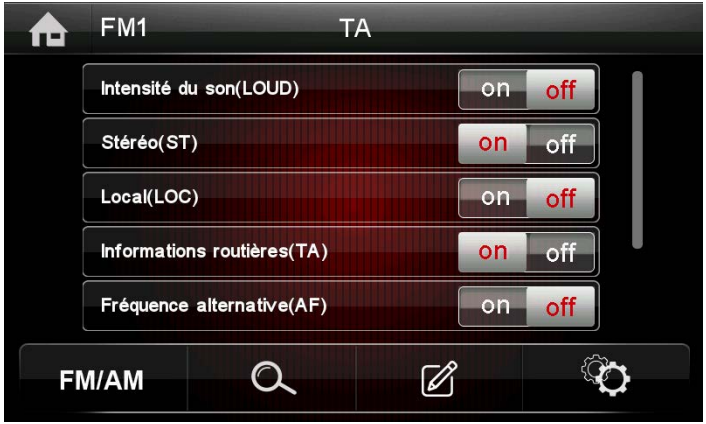

TA (informations routières) ACTIVÉ : Lorsque TA est activé (ouvert), si des informations routières sont diffusées, cette fonction devient alors active et la radio reprend et les informations parviennent au conducteur. Après cela, l'appareil continue de lire l'écran précédent.

TA (informations routières) DÉSACTIVÉ : Appuyez une nouvelle fois sur la touche TA pour désactiver la fonction.

AF: Appuyez sur la touche pour ouvrir-fermer (activer/ désactiver) la fonction. Lorsque AF est activé, la radio bascule automatiquement vers la fréquence alternative lorsque le signal radio commence à faiblir. (si une fréquence alternative se présente).

EON ACTIVÉ : Une autre liste de fréquences alternatives se présente lorsque la fonction EON est activée.
EON DÉSACTIVÉ: La fonction EON est désactivée.

REG ACTIVÉ : Active la fonction REG, seules les stations RDS locales sont transmises.
REG DÉSACTIVÉ : Désactive la fonction REG.

Vous pouvez mettre en marche/arrêter le son et les fonctions stéréos à l'écran RDS

FONCTIONS BT (BLUETOOTH)

Touchez le symbole BT sur le menu principal pour afficher l'écran BT.

Si votre téléphone portable prend en charge la fonction BT, cela vous permettra d'activer la communication en mode mains-libres. Le menu BT peut également vous permettre de passer un appel, de recevoir un appel, la diffusion audio par Bluetooth (A2DP) via votre téléphone portable (d'écouter de la musique jouée sur votre téléphone portable à travers les haut-parleurs du véhicule) et d'afficher le répertoire du téléphone via l'appareil.

Enregistrez votre téléphone portable sur l'appareil comme suit :

1.Activez la fonction BT sur votre téléphone portable.
2. Recherchez les périphériques à connecter comme expliqué dans le manuel d'instructions de votre téléphone portable. Connectez-vous à l'appareil nommé Fiat.

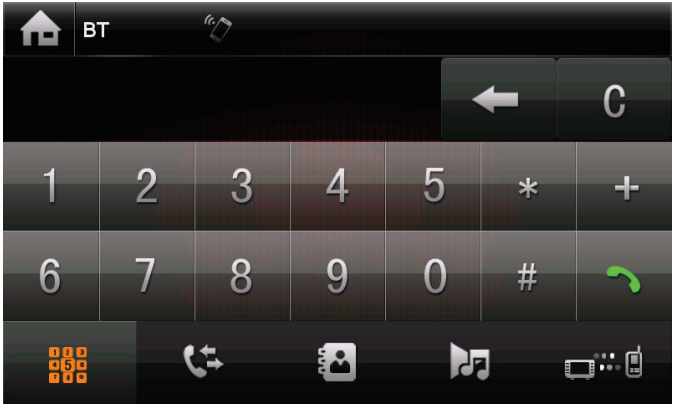

3. Lorsque votre téléphone portable demande une autorisation d'enregistrement, veuillez entrer le code (1025) et autorisez l'enregistrement.
4. Une fois l'enregistrement terminé, le nom de votre téléphone portable s'affiche sur l'appareil.
5. Vous n'aurez plus besoin d'effectuer à nouveau un enregistrement à l'avenir, car le téléphone portable récemment enregistré se synchronisera automatiquement à l'appareil.
6. Cliquez sur le symbole DÉCONNECTER de l'onglet de connexion sur le menu BT pour déconnecter votre téléphone portable actuellement connecté, ainsi l'appareil pourra être synchronisé avec un autre téléphone portable.

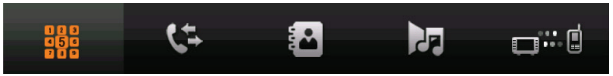

1. Appel | 2. Historique des appels | 3. Répertoire | 4. BT Musique | 5. Coupler l'appareil

1. Appuyez sur les touches de l'appareil à la page d'appel pour effectuer un appel.
2. Historique des appels : Vous pouvez accéder à l'historique des appels et aux appels manqués à partir de ce menu.
3. Répertoire Vous pouvez accéder à votre répertoire téléchargé à partir de votre téléphone portable. Vous pouvez également rechercher des enregistrements téléphoniques à partir de ce répertoire.
4. Lecteur de musique BT : Grâce à ce lecteur, vous pouvez écouter des chansons enregistrées sur votre téléphone portable.
5. Coupler l'appareil

Remarque : Après une mise à jour logicielle d'un téléphone, il est recommandé de retirer le téléphone de la liste des appareils couplés sur la radio et de procéder ensuite à un nouveau couplage pour assurer un bon fonctionnement de l'appareil.

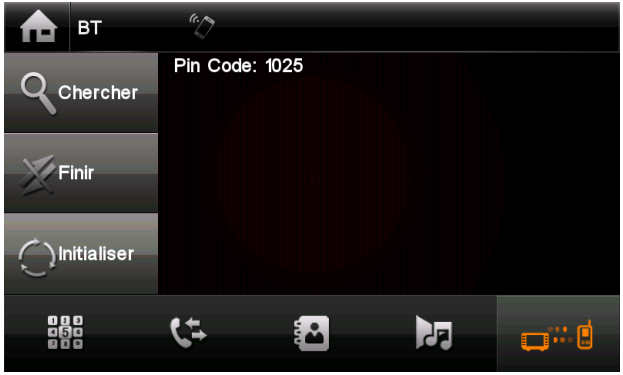

Remarque : Une fois la connexion enregistrée, votre téléphone portable sera automatiquement synchronisé avec l'appareil aussi longtemps que ce dernier se situe dans la couverture réseau BT. Par conséquent, même si vous êtes hors de votre véhicule, votre téléphone portable restera synchronisé à cet appareil aussi longtemps que celui-ci est activé et que vous trouvez dans la couverture réseau.

AVERTISSEMENT

Les fonctionnalités et la qualité sonore prises en charge par la connexion Bluetooth sont susceptibles de varier selon la marque et le modèle de votre téléphone portable.

UTILISATION DES CARTES USB ET SD

Lorsque vous insérez une clé USB ou une carte SD dans l'appareil, tout fichier de musique, de photos et vidéo présent sur la clé USB ou la carte SD s'affiche ou passe en mode lecture.

Insertion / Retrait de la carte SD

1) Ouvrez le couvercle de la carte/carte SD sur l'appareil. Insérez la carte SD contenant des fichiers multimédias (photos, musique, vidéo) dans son logement vers le bas.
2) Si vous devez retirer la carte SD, alors, quittez premièrement l'écran de la carte SD, puis poussez la carte SD et retirez-la de son logement.

Insertion / Retrait de la carte mémoire USB

1) Connectez la clé USB contenant des fichiers multimédias (photos, musique, vidéo) au port USB. Une fois connectée, l'appareil affiche automatiquement l'écran USB.

AVERTISSEMENT

Les téléphones Apple définissent le niveau de volume du bluetooth à mi-hauteur pour le premier appariement. Si le volume de l'appel téléphonique est faible, modifiez le volume BT sur le "Menu Paramètres de l'égaliseur" de la radio ou modifiez le volume BT sur le téléphone portable

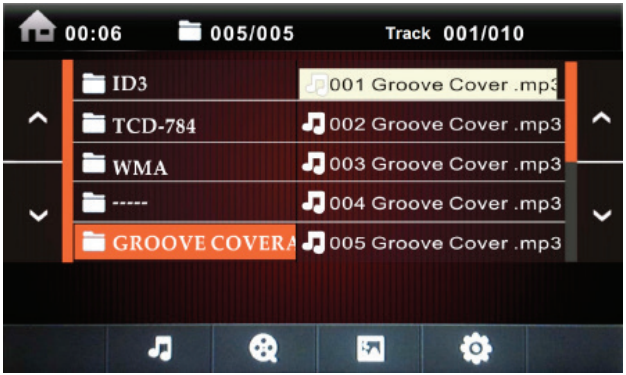

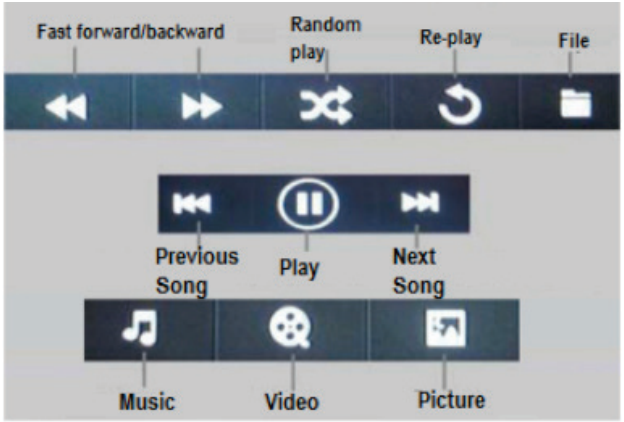

2) Si vous souhaitez retirer la clé USB, quittez premièrement l'écran USB, puis retirez-la clé.

AVERTISSEMENT

Aucune fonction du périphérique ne peut être utilisée de manière à porter atteinte à la sécurité de la navigation lors de la marche à pieds ou de la conduite de véhicules. Il est dangereux de regarder des vidéos ou de saisir des informations sur l'appareil lorsque vous conduisez.

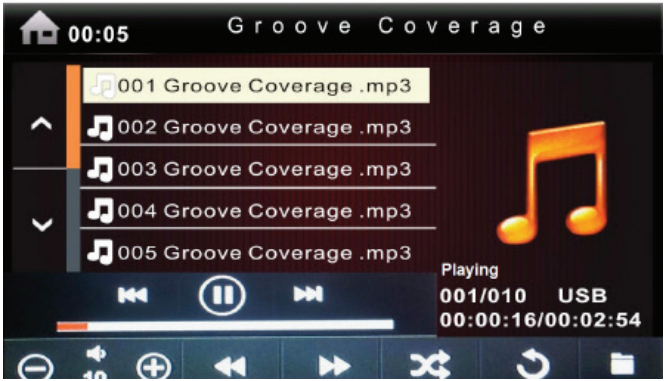

Formats audio, vidéo et d'images pris en charge

Type de Vidéo	Video Codec	Audio Codec	Résolution
AVI (.avi/.divx)	MP4V, DIVX3.11/4. 12/5.X, XVID, MPEG-1	Dolby Digital (AC3), WMA, PCM, LPCM, AAC-LC (mono), MPEG-Audio (MP1/MP2/MP3)	720*480/576 (30fps)
MPG (.mpg/.mpeg)	MPEG-1, MPEG-2	Dolby Digital (AC3), LPCM, MPEG-Audio (MP1/MP2/MP3)	720*480/576 (30fps)
DAT (.dat)	MPEG-1, MPEG-2	Dolby Digital (AC3), LPCM, MPEG-Audio (MP1/MP2/MP3)	720*480/576 (30fps)
MP4 (.mp4/)	MP4V	Dolby Digital (AC3), WMA, LPCM, AAC-LC (mono), MPEG-Audio (MP1/MP2/MP3)	720*480/576 (30fps)

Débit binaire audio	Taux d'échantillonnage
MP3 32kbps~320kbps	8K-48Khz
WMA : WMA : 7, WMA8, WMA9 (uniquement CBR, VBR) (prend uniquement en charge 353 formats) 32 kbps~256 kbps	8K-48Khz
Formats d'images :	JPG, JPEG (fichiers dont la taille est inférieure à 5 Mo)

AVERTISSEMENT

Il est interdit de lire des fichiers vidéo et d'images pendant que vous conduisez. Un message d'avertissement s'affiche à l'écran lorsque vous activez la lecture d'un fichier vidéo et d'image pendant que vous conduisez.

Pris en charge les disques USB: Wei Gang (4GB, 8GB, 16GB), Yuzhan (8GB, 16GB), Baike (4GB, 8GB, 16GB), Lang ke (4GB, 8GB, 16GB), Sony (4GB, 16GB), Taidian (4GB, 8GB, 16GB), Kingston (4GB, 8GB, 16GB), Miker (4GB, 8GB), Ziguang (2GB), SANDISC (4GB, 8GB, 16GB), PNY (4GB, 16GB), Verbatim (4GB), Pal (4GB), Toshiba 8GB),SSK (8GB), EAGET (8GB), TIGO(8GB)
Formats USB pris en charge: FAT16, FAT32

MENU AUX

Connectez le téléphone, le lecteur mp3 et toute autre source audio externe au périphérique à l'aide du câble AUX de la prise de 3,5 mm. Toute source audio externe connectée via l'appareil ne peut être contrôlée, mais uniquement lue via la radio et les haut-parleurs.

AVERTISSEMENT

Les téléphones portables peuvent être utilisés avec un appareil média et un port USB.

ACCÈS AU MENU PARAMÈTRES

Touchez le symbole Paramètres à l'écran du menu principal pour accéder au menu des paramètres. Vous pouvez utiliser chaque symbole dans le menu des paramètres pour les paramètres relatifs.

AVERTISSEMENT

Le paramètre général est uniquement destiné aux stations de réparation et d'entretien. Il n'est pas destiné à l'utilisateur final.

AUDIO

Touchez le symbole Audio à l'écran pour accéder aux paramètres Audio.

Paramètres de l'égaliseur (effets sonores) : Sélectionnez votre paramètre favori à partir des paramètres général, pop, classique ou rock.

Système/BT/GPS/son de détection : Vous pouvez régler le volume du système, du BT, du GPS et du capteur à partir de cet écran.

Signal sonore d'affichage : Vous pouvez régler le signal sonore d'affichage sur marche/arrêt. Une fois que vous désactivez le son affichage, aucun signal sonore n'est émis lorsque vous touchez l'écran.

Volume (profondeur du son) : Vous pouvez activer ou désactiver l'option de volume.

Basses/Aigus/Graves : Vous pouvez régler les sons du haut-parleur sur les fréquences basses, aigus et basses ultrasoniques (grave) à partir de cet écran.

Haut-parleur avant/arrière-droit/gauche : Vous pouvez régler les niveaux sonores de chacun des 4 haut-parleurs (arrière droit, avant droit, arrière gauche et avant gauche). Lorsque les haut-parleurs arrière ne sont pas présents, l'Atténuation pour RL et RR n'est pas présente

OPTION DE LANGUE

Touchez le symbole de langue à l'écran pour sélectionner une langue. Vous pouvez également sélectionner votre langue à partir du menu. Une fois que vous sélectionnez votre langue et procédez au redémarrage du périphérique, les écrans s'affichent dans la langue sélectionnée.

ZONE RADIO

Touchez le symbole de la zone radio à l'écran pour accéder à cet écran. Assurez-vous de terminer la sélection de la zone avant d'utiliser la radio.

LUMIÈRE ARRIÈRE PLAN

Touchez le symbole de la lumière arrière plan à l'écran pour accéder à cet écran. Vous pouvez régler manuellement la lumière du périphérique selon l'intensité de la lumière environnante.

Si vous souhaitez afficher l'option Éteindre automatiquement l'appareil lorsqu'il n'est pas utilisé, vous pouvez également régler cette option à partir de cet écran.

VERSION

Touchez le symbole de version à l'écran pour accéder à cet écran. Alors, les nombres de version de votre périphérique s'affichent.

Généralités
Cette section n'est pas destinée aux utilisateurs finaux. Cette section est uniquement destinée aux services principaux ou d'entretien. Lorsque vous essayez d'accéder à section, un mot de passe qui est partagé uniquement avec les services Fiat vous est demandé. Ce mot de passe n'est pas partagé avec les utilisateurs finaux.

FOND D'ÉCRAN

Touchez le symbole du papier mural à l'écran pour accéder à cet écran. Sélectionnez une image d'affichage et définissez-la comme papier mural.

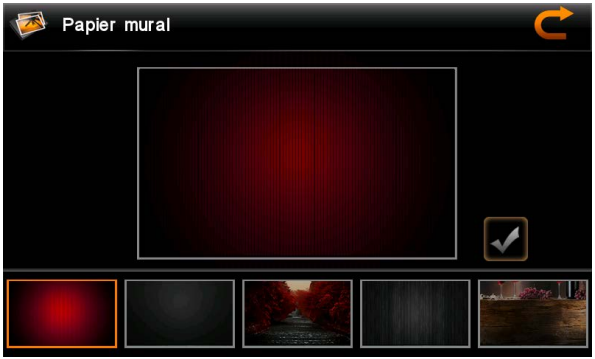

RÉVISION DU PROGRAMME

PROBLÈME	CAUSE	DÉPANNAGE
Ne s'ouvre pas	La batterie ou le fusible pourraient être en panne/brûlé	Remplacez le fusible coupé par un nouveau.
	Le panneau principal pourrait être verrouillé ou gelé	Appuyez sur la touche RES du panneau avant et redémarrez l'appareil
Les informations enregistrées sont perdues lorsque le moteur s'éteint	La batterie ou le fusible pourraient être en panne	Veuillez enregistrer les informations de nouveau
Détecte une mauvaise chaîne	Mauvaise qualité du signal	Veuillez conduire vers une zone dotée d'une meilleure qualité de signal et essayez à nouveau
La navigation ne démarre pas	Carte SD de navigation déformée ou chemin de navigation non défini	Veuillez mettre à jour le chemin de navigation (fichier GPS) tel que décrit en page 19
USB/SD ne fonctionne pas	Le format du fichier USB/SD est corrompu	Re-formatter le dispositif USB/SD conformément au système FAT
	Le format du fichier ne peut être lu	Convertissez le format du fichier de manière à ce qu'il puisse être lu part un ordinateur. Vous trouverez les formats compatibles en page 14
La langue/les sous-titres ne changent pas	Un seul sous-titre ou une seule langue est pris (e) en charge sur le disque	Si vous ne disposez d'aucun autre support de langue ou de sous-titre chargé, vous n'avez rien d'autre à faire
Aucune action n'est possible	Le panneau principal pourrait être verrouillé ou gelé	Appuyez sur la touche RES du panneau avant et redémarrez l'appareil
Impossible de regarder des vidéos ou des images en déplacement	L'appareil ne permet pas de regarder de vidéo / photos pendant que vous conduisez	Changez de vitesse de stationnement et engagez le frein de stationnement

SYSTÈME DE NAVIGATION DAIICHI ET AUDIO

SECTION	FONCTIONNALITÉ	SYSTÈME DE NAVIGATION DAIICHI ET AUDIO		
		INFORMATIONS DÉTAILLÉES	FONCTION	REMARQUES
RADIO	BANDE	FM1/2/3	3	87.5~108.0 MHz (fréquence 50 kHz)
		AM 1/2	2	522~1 620 kHz (fréquence 9 kHz)
	RECHERCHE HAUT/BAS		✓	
	MANUEL HAUT/BAS		✓	
	MÉMOIRE STOQUÉE	FM	18	FM1,FM2,FM3
		AM	12	AM1, AM2
	RDS	TA/AF/EON	✓	
	DERNIÈRE CHAÎNE	MÉMOIRE	✓	
	ST/MONO		✓	Auto
AUDIO	SORTIE		4 x 25 W	
	PARAMÈTRE AVANT/ARRIÈRE		✓	
	PARAMÈTRE BASSE/AIGUS		✓	
	PARAMÈTRE DE PROFONDEUR		✓	MARCHE/ARRÊT
	ÉGALISEUR		✓	CLASSIQUE / POP / ROCK / / DÉCONNEXION D'UTILISATEUR
	BIP ROGER		✓	

SECTION	FONCTIONNALITÉ	SYSTÈME DE NAVIGATION DAIICHI ET AUDIO		
		INFORMATIONS DÉTAILLÉES	FONCTION	REMARQUES
MÉDIA	LECTURE ALÉATOIRE		✓	
	BALAYAGE		✓	
	RÉPÉTER		✓	
	FICHIER PRÉCÉDENT/SUIVANT		✓	
	DOSSIER PRÉCÉDENT/SUIVANT		✓	
	FICHIER FF/RW		✓	
	FORMATS		✓	MP3, AVI
	AFFICHAGE DU NOM DU FICHIER/DOSSIER		✓	
	AFFICHAGE ID3		✓	ARTISTE, ALBUM, TITRE
	ESP (Protection contre les chocs résultant d'appareils électroniques)		✓	MAX. 20 secondes
	CAPACITÉ DE LA CARTE USB/SD		FAT	MAX. 16 Go

SECTION	FONCTIONNALITÉ	SYSTÈME DE NAVIGATION DAIICHI ET AUDIO		
		DÉTAILLÉES	FUNCTION	REMARQUES
BLUETOOTH	Recherche Mains-libres	✓		
	Prévention de l'écho/du bruit	✓		
	Appels entrants ou sortants affichés à l'écran	✓		
	Transfert de fichiers de musique	✓		
	Touche Marche/Arrêt à l'écran	✓		
	Liste contact et recherche par nom	✓		

български [Bulgarian]	С настоящото Daiichi Elektronik San. ve Tic. A.S. декларира, че този тип радиосъоръжение M3000 е в съответствие с Директива 2014/53/ЕС. Цялостният текст на ЕС декларацията за съответствие може да се намери на следния интернет адрес: https://www.daiichi.com/about/
Cesky [Czech]	Tímto Daiichi Elektronik San. ve Tic. A.S. prohlašuje, že typ rádiového zařízení M3000 je v souladu se směrnicí 2014/53/EU. Úplné znění EU prohlášení o shodě je k dispozici na této internetové adrese: https://www.daiichi.com/about/
Deutsch [German]	Hiermit erklärt Daiichi Elektronik San. ve Tic. A.S., dass der Funkanlagentyp M3000 der Richtlinie 2014/53/EU entspricht. Der vollständige Text der EU-Konformitätserklärung ist unter der folgenden Internetadresse verfügbar: https://www.daiichi.com/about/
Dansk [Danish]	Hermed erklærer Daiichi Elektronik San. ve Tic. A.S., at radioudstyrstypen M3000 er i overensstemmelse med direktiv 2014/53/EU. EU-overensstemmelseserklæringens fulde tekst kan findes på følgende internetadresse: https://www.daiichi.com/about/
Eesti [Estonian]	Käesolevaga deklareerib Daiichi Elektronik San. ve Tic. A.S., et käesolev raadioseadme tüüp M3000 vastab direktiivi 2014/53/EL nõuetele. ELi vastavusdeklaratsiooni täielik tekst on kättesaadav järgmisel internetiaadressil: https://www.daiichi.com/about/
Espanol [Spanish]	Por la presente, Daiichi Elektronik San. ve Tic. A.S. declara que el tipo de equipo radioeléctrico M3000 es conforme con la Directiva 2014/53/UE. El texto completo de la declaración UE de conformidad está disponible en la dirección Internet siguiente: https://www.daiichi.com/about/
Suomi [Finnish]	Daiichi Elektronik San. ve Tic. A.S. vakuuttaa, että radiolaitetyyppi M3000 on direktiivin 2014/53/EU mukainen. EU-vaatimustenmukaisuusvakuutuksen täysimittainen teksti on saatavilla seuraavassa internetosoitteessa: https://www.daiichi.com/about/
Francais [French]	Le soussigné, Daiichi Elektronik San. ve Tic. A.S., déclare que l'équipement radioélectrique du type M3000 est conforme à la directive 2014/53/UE. Le texte complet de la déclaration UE de conformité est disponible à l'adresse internet suivante: https://www.daiichi.com/about/
English	Hereby, Daiichi Elektronik San. ve Tic. A.S. declares that the radio equipment type M3000 is in compliance with Directive 2014/53/EU. The full text of the EU declaration of conformity is available at the following internet address: https://www.daiichi.com/about/
ελληνικά [Greek]	Με την παρούσα οΗ Daiichi Elektronik San. ve Tic. A.S., δηλώνει ότι ο ραδιοεξοπλισμός M3000 πληροί την οδηγία 2014/53/ΕΕ. Το πλήρες κείμενο της δήλωσης συμμόρφωσης ΕΕ διατίθεται στην ακόλουθη ιστοσελίδα στο διαδίκτυο: https://www.daiichi.com/about/
Hrvatski [Croatian]	Daiichi Elektronik San. ve Tic. A.S. ovime izjavljuje da je radijska oprema tipa M3000 u skladu s Direktivom 2014/53/EU. Cjeloviti tekst EU izjave o sukladnosti dostupan je na sljedećoj internetskoj adresi: https://www.daiichi.com/about/
Magyar [Hungarian]	Daiichi Elektronik San. ve Tic. A.S. igazolja, hogy a M3000 típusú rádióberendezés megfelel a 2014/53/EU irányelvnek. Az EU-megfelelőségi nyilatkozat teljes szövege elérhető a következő internetes címen: https://www.daiichi.com/about/
Italiano [Italian]	Il fabbricante, Daiichi Elektronik San. ve Tic. A.S., dichiara che il tipo di apparecchiatura radio M3000 è conforme alla direttiva 2014/53/UE. Il testo completo della dichiarazione di conformità UE è disponibile al seguente indirizzo Internet: https://www.daiichi.com/about/
Русский язык [Russian]	Настоящим Daiichi Elektronik San. ве тик. КАК. заявляет, что радиооборудование типа M3000 соответствует директиве 2014/53 / EU. Полный текст декларации о соответствии ЕС доступен по следующему интернет-адресу: https://www.daiichi.com/about/

Liettuviy [Lithuanian]	Aš, Daiichi Elektronik San. ve Tic. A.S., patvirtinu, kad radijo įrenginių tipas M3000 atitinka Direktyvą 2014/53/ES. Visas ES atitikties deklaracijos tekstas prieinamas šiuo interneto adresu: https://www.daiichi.com/about/
Latviski [Latvian]	Ar šo Daiichi Elektronik San. ve Tic. A.S. deklarē, ka radioiekārta M3000 atbilst Direktīvai 2014/53/ES. Pilns ES atbilstības deklarācijas teksts ir pieejams šādā interneta vietnē: https://www.daiichi.com/about/
Malti [Maltese]	B'dan, Daiichi Elektronik San. ve Tic. A.S., niddikjara li dan it-tip ta' tagħmir tar-radju M3000 huwa konformi mad-Direttiva 2014/53/UE. It-test kollu tad-dikjarazzjoni ta' konformità tal-UE huwa disponibbli f'dan l-indirizz tal-Internet li ġej: https://www.daiichi.com/about/
Dutch [Netherlands]	Hierbij verklaar ik, Daiichi Elektronik San. ve Tic. A.S., dat het type radioapparatuur M3000 conform is met Richtlijn 2014/53/EU. De volledige tekst van de EU-conformiteitsverklaring kan worden geraadpleegd op het volgende internetadres: https://www.daiichi.com/about/
Polski [Polish]	Daiichi Elektronik San. ve Tic. A.S. niniejszym oświadcza, że typ urządzenia radiowego M3000 jest zgodny z dyrektywą 2014/53/UE. Pełny tekst deklaracji zgodności UE jest dostępny pod następującym adresem internetowym: https://www.daiichi.com/about/
Portugues [Portuguese]	O(a) abaixo assinado(a) Daiichi Elektronik San. ve Tic. A.S. declara que o presente tipo de equipamento de rádio M3000 está em conformidade com a Diretiva 2014/53/UE. O texto integral da declaração de conformidade está disponível no seguinte endereço de Internet: https://www.daiichi.com/about/
Românesc [Romanian]	Prin prezenta, Daiichi Elektronik San. ve Tic. A.S. declară că tipul de echipamente radio M3000 este în conformitate cu Directiva 2014/53/UE. Textul integral al declarației UE de conformitate este disponibil la următoarea adresă internet: https://www.daiichi.com/about/
Swenska [Swedish]	Härmed försäkrar Daiichi Elektronik San. ve Tic. A.S. att denna typ av radioutrustning M3000 överensstämmer med direktiv 2014/53/EU. Den fullständiga texten till EU-försäkran om överensstämmelse finns på följande webbadress: https://www.daiichi.com/about/
Slovensko [Slovenian]	Daiichi Elektronik San. ve Tic. A.S. potrjuje, da je tip radijske opreme M3000 skladen z Direktivo 2014/53/EU. Celotno besedilo izjave EU o skladnosti je na voljo na naslednjem spletnem naslovu: https://www.daiichi.com/about/
Slovensky [Slovak]	Daiichi Elektronik San. ve Tic. A.S. týmto vyhlasuje, že rádiové zariadenie typu M3000 je v súlade so smernicou 2014/53/EÚ. Úplné EÚ vyhlásenie o zhode je k dispozícii na tejto internetovej adrese: https://www.daiichi.com/about/
Norsk [Norvegian]	Herved Daiichi Elektronik San. ve Tic. A.S. erklærer at radioutstyr typen M3000 er i samsvar med direktiv 2014/53 / EU. Den fullstendige teksten i EU-erklæring er tilgjengelig på følgende internettadresse : https://www.daiichi.com/about/
Islenska [Icelandic]	Hér, Daiichi Elektronik San. ve Tic. A.S. lýsir yfir að radíóbúnaður gerð M3000 er í samræmi við tilskipun 2014/53 / ESB. The fullur texti af ESB-samræmisyfirlýsing er í boði á eftirfarandi veffangi: https://www.daiichi.com/about/
Türkçe [Turkish]	İşbu belge ile Daiichi Elektronik San. Ve Tic. GİBİ. M3000 tipi radyo ekipmanının 2014/53 / AB sayılı Direktife uygun olduğunu beyan eder. AB uygunluk beyanının tam metni aşağıdaki internet adresinden edinilebilir: https://www.daiichi.com/about/
Українська мова [Ukrainian]	Цим, Daiichi Elektronik San. ve Tic. A.S. заявляє, що радіообладнання типу M3000 відповідає Директиві 2014/53 / ЄС. Повний текст декларації про відповідність ЄС можна знайти на наступній інтернет-сторінці: https://www.daiichi.com/about/

SYSTÈME AUDIO